Технические Характеристики

GS 01C27F01-01RU

Датчики абсолютного и избыточного давления Модели EJX510B и EJX530B

DPharp EJX™ ISA100 Wireless COMPLIANT

Высокоэффективные датчики абсолютного и избыточного давления EJX510B и EJX530B содержат монокристаллический кремниевый резонансный чувствительный элемент и могут быть использованы для измерения давления жидкости, газа или пара. По беспроводной связи EJX510B и EJX530B могут передавать не только переменные процесса, но и параметры настройки. Датчики работают от внутренних батарей, и стоимость их установки может быть снижена ввиду отсутствия необходимости проводного соединения. Связь основана на спецификациях протокола ISA100.11a.

■ ВОЗМОЖНОСТИ

- **Батареи с длительным сроком работы**
  Конструкция со сверхнизким потреблением тока и две батареи высокой емкости на основе литий-тионилхлорида обеспечивают многолетнюю работу беспроводной связи.
- **Подключение к беспроводной сети с гарантированной безопасностью**
  Использование инфракрасной связи между устройствами для конфигурации беспроводной сети.
- **Быстрое время обновления**
  Интервал публикации по беспроводной связи измеряемого значения процесса можно выбрать от 0,5 секунды до 60 минут.

■ СТАНДАРТНЫЕ ТЕХНИЧЕСКИЕ ХАРАКТЕРИСТИКИ

■ ХАРАКТЕРИСТИКИ БЕСПРОВОДНОЙ СВЯЗИ

Протокол связи: ISA100.11a
Скорость передачи данных: 250 кб/с
Частота: 2,400-2,4835 ГГц, полоса ISM, без лицензии
Безопасность радиосвязи: 128-битное шифрование AES
Мощность передатчика: макс. 11,6 дБм (фиксировано)
Антенна: +2 дБи Всенаправленный несимметричный вибратор. Для кода корпуса усилителя 8 и 9 могут использоваться приобретаемые отдельно выносная антенна и антенные кабели.

■ ХАРАКТЕРИСТИКИ ИСТОЧНИКА ПИТАНИЯ

Батарея:
Используется специальный батарейный блок
Номинальное напряжение: 7,2 В
Номинальная емкость: 19 Ач

ПРЕДЕЛЬНЫЕ ЗНАЧЕНИЯ ШКАЛЫ И ДИАПАЗОНА

(Для датчика модели EJX510B даны абсолютные величины значений, и нижние пределы диапазона равны 0).

Шкала (Ш) и диапазон измерения (ДИ)		МПа	psi (/D1)	бар (/D3)	кгс/см^2 (/D4)
A	Ш	8...200 кПа	1,16...29	0,08...2	0,08...2
	ДИ	–100...200 кПа	–14,5...29	–1...2	–1...2
B	Ш	0,04...2	5,8...290	0,4...20	0,4...20
	ДИ	–0,1...2	–14,5…290	–1...20	–1...20
C	Ш	0,2...10	29...1450	2...100	2...100
	ДИ	–0,1...10	–14,5...1450	–1...100	–1...100
D	Ш	1...50	145...7200	10...500	10...500
	ДИ	–0,1...50	–14,5...7200	–1...500	–1...500

■ РАБОЧИЕ ХАРАКТЕРИСТИКИ

Калиброванная шкала с отсчётом от нуля, линейный выход, код "S" для материала частей, контактирующих с рабочей средой, заполнение капсулы силиконовым маслом в непрерывном режиме измерения, если не указано иначе.

Соответствие технических характеристик

Соответствие рабочих характеристик датчиков серии EJX характеристикам, заявленным в спецификации, гарантируется в интервале не менее $\pm 3\sigma$.

Базовая погрешность калиброванной шкалы

(включая влияние нелинейности, гистерезиса и повторяемости)

Шкала		A	B	C	D
Базовая погрешность	X ≥ шкалы	± 0,1 от шкалы			
	X< шкалы	± (0,01+0,009 ВПИ/шкала)% от шкалы			
X		20 кПа (2,9 psi)	0,2 МПа (29 psi)	1 МПа (145 psi)	5 МПа (720 psi)
ВПИ (верхний предел диапазона измерения)		200 кПа (29 psi)	2 МПа (290 psi)	10 МПа (1450 psi)	50 МПа (7200 psi)

ВПИ – Верхний предел диапазона измерения.

YOKOGAWA

ООО “Иокогава Электрик СНГ”
Грохольский пер., 13, стр. 2, Москва, Россия
Тел.:+7(495) 737-78-68/71
Факс: +7(495) 737-78-69/72

GS 01C27F01-01RU
© Авторское право Февраль 2009
8-е издание: июль 2012

Влияние изменения температуры окружающей среды на 28°C (50°F)

± (0,15% от шкалы + 0,15% ВПИ)

Стабильность (Все нормальные рабочие состояния)

±0,1% от ВПИ в течение 1 года

Влияние вибрации

Меньше ±0,1% ВПИ при тестировании на соответствие требованиям IEC60770-1 приборов при обычном применении или трубопроводов с низким уровнем вибраций (10–60 Гц, сдвиг 0,15 мм при полном размахе сигнала /60–500 Гц 2g)

Влияние положения при монтаже

Вращение в плоскости диафрагмы не оказывает влияния. Наклон на 90° вызывает сдвиг нуля до 0,21 кПа (0,84 дюймов вод. ст.), который может быть устранен подстройкой нуля.

Комплект батарей

Комплект батарей с длительным сроком работы с элементами на базе литий-тионил-хлорида. Для искробезопасного типа батарейный блок можно заменять в опасной зоне.

Обычный срок работы батареи составляет 10 лет, если время обновления равно 60 секунд, или 4 года, если время обновления равно 10 секундам, при следующих условиях.*

- Температура окружающей среды: 23±2°C
- Задача устройства: Режим BB
- ЖК-дисплей: off (выкл.)

* На срок работы батареи могут повлиять условия окружающей среды, например, вибрация.

Время отклика (Все капсулы)

150 мс

Включая запаздывание, равное 100 мс (номинальное значение)

■ ФУНКЦИОНАЛЬНЫЕ ХАРАКТЕРИСТИКИ

Выходной сигнал

Радиосигнал 2,4 ГГц (по протоколу ISA100.11a).

Время обновления

Режим измерений	Давление
Непрерывный	100 мс
Периодический	выбор от 0,5 до 3600 сек

Если время обновления установлено в одну секунду, то датчик переключается в непрерывный режим.

Пределы смещения нуля

Нуль может быть смещен вниз или вверх по шкале (подавление или поднятие нуля) в пределах верхнего и нижнего значения диапазона измерения капсулы.

Внешняя регулировка нуля

Внешняя регулировка нуля может осуществляться плавно с дискретностью 0,01% от шкалы.

Установка шкалы может выполняться по месту с помощью встроенного ЖК-дисплея с переключателем диапазона.

Встроенный индикатор (ЖК-дисплей)

5-разрядный цифровой дисплей, 6-разрядный дисплей для отображения единиц и столбиковая диаграмма.

Индикатор конфигурируется на периодическое отображение одного или до двух значений следующих переменных:

Давление и температура.

См. также раздел «Заводские установки».

Давление разрыва

Капсулы A, B и C: 30 МПа

Капсула D: 132 МПа

Самодиагностика

Отказ капсулы, отказ усилителя, ошибка конфигурации, сигнализация батареи, сигнализация беспроводной связи и ошибка выхода за пределы диапазона для переменных процесса.

Функция загрузки программного обеспечения

Функция загрузки программного обеспечения позволяет обновлять программное обеспечение беспроводного устройства КИП с помощью беспроводной связи по стандарту ISA100.11a.

Источник питания

2 утилизируемые батареи на основе литий-тионил-хлорида. С батарейным контейнером (батареи продаются отдельно).

■ НОРМАЛЬНЫЕ УСЛОВИЯ ЭКСПЛУАТАЦИИ

(Пределы могут зависеть от кодов утверждения безопасности или особенностей опций)

Допустимая температура окружающей среды:

–40…85 °C (–40…185 °F)

–30…80 °C (–22…176 °F) диапазон видимости ЖК-дисплея

Допустимая температура рабочей среды:

–40…120 °C (–40…248 °F)

Допустимая влажность окружающей среды:

от 0 до 100% относительной влажности (RH)

Максимальное избыточное давление

Давление		
Капсула	**EJX510B**	**EJX530B**
A и B	4 МПа абс (580 psia)	4 МПа инд. (580 psig)
C	20 МПа абс (2900 psia)	20 МПа инд. (2900 psig)
D	75 МПа абс (10800 psia)	75 МПа инд. (10800 psig)

Допустимые пределы рабочего давления (Силиконовое масло)

Максимальное рабочее давление

Давление		
Капсула	**EJX510B**	**EJX530B**
A	200 кПа абс (29 psia)	200 кПа инд. (29 psig)
B	2 МПа абс (290 psia)	2 МПа инд. (290 psig)
C	10 МПа абс (1450 psia)	10 МПа инд. (1450 psig)
D	50 МПа абс (7200 psia)	50 МПа инд. (7200 psig)

Все права защищены. Авторское право © 2009

Пределы минимального давления

Смотрите нижний график

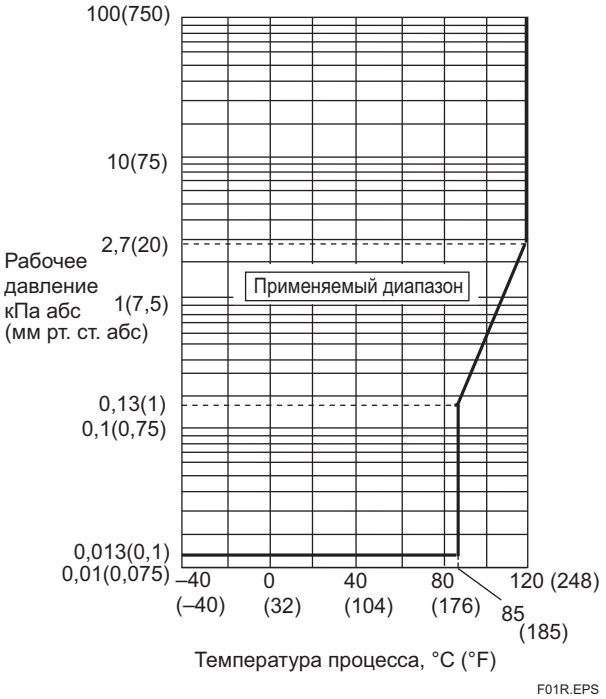

Рис. 1-1. Рабочее давление и температура процесса [для модели EJX510B]

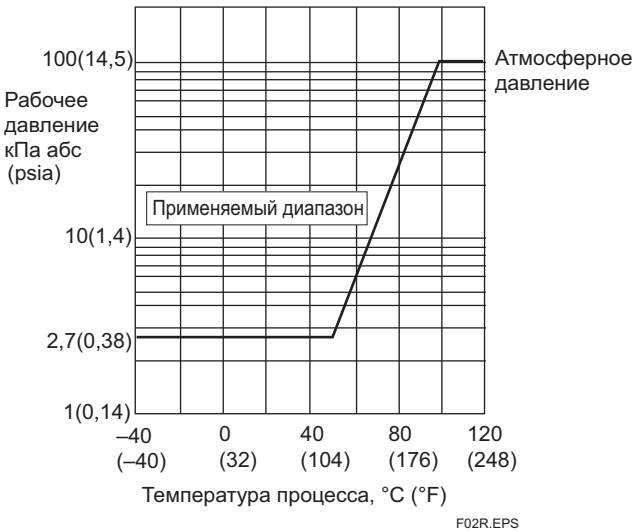

Рис 1-2. Рабочее давление и температура процесса [для модели EJX530B]

■ ДЕКЛАРАЦИИ О СООТВЕТСТВИИ СТАНДАРТАМ

Данное устройство содержит беспроводный модуль. Беспроводный модуль удовлетворяет следующим стандартам.

* Убедитесь, что регион установки удовлетворяет стандартам, при необходимости дополнительной информации о стандартах и сертификатах, свяжитесь с компанией Yokogawa Electric Corporation.

Соответствие стандартам EMC:

EN61326-1 Класс A, Таблица 2 (Для применения в промышленных зонах), EN61326-2-3

Соответствие стандартам R&TTE CE ⓘ

ETSI EN 300 328, ETSI EN 301 489-17, EN61010-1

• Применение в помещении/вне помещений

AT	BE	BG	CY	CZ	DK
EE	FI	FR*	DE	GR	HU
IE	IT	LV	LT	LU	MT
NL	PL	PT	RO	SK	SI
ES	SE	GB	IS	LI	NO
CH					

* Использование вне помещений ограничено ЭИИМ 10мВт в диапазоне 2454-2483,5 МГц.
При условии, что это не должно применяться для использования с антенной 0 dBi.
За антенной 0 dBi обращайтесь в корпорацию Yokogawa.

Соответствие стандартам европейской директивы для оборудования, работающего под давлением, 97/23/EC

Надлежащая инженерно-техническая практика (для всех капсул)

С кодом опции /PE3 (для капсулы D)

CE 0038

Категория III, Модуль H, Тип оборудования: Аксессуар под давлением - Резервуар, Тип жидкости: Жидкость или газ, Группа жидкости: 1 и 2.

Соответствие беспроводного модуля стандартам

• Сертификат FCC
• Сертификат IC

Все права защищены. Авторское право © 2009

■ ФИЗИЧЕСКИЕ ХАРАКТЕРИСТИКИ

Материал частей, контактирующих с рабочей средой:

Диафрагма, рабочий штуцер
См. п. «МОДЕЛЬ И СУФФИКС КОДЫ».

Материал деталей, не контактирующих с рабочей средой:

Корпус
Литой из алюминиевого сплава с низким содержанием меди и с полиуретановым покрытием, светло-зелёный цвет (Munsell 5.6BG 3.3/2.9 или эквивалент).

Класс защиты корпуса
IP66/IP67, NEMA4X

Трубки
Полипропилен

Кольцевые уплотнения круглого сечения крышки
Buna-N

Паспортная табличка и тег
304 SST табличка с тегом вмонтирована в датчик

Жидкий наполнитель
Силиконовое или фторированное масло (опция)

Масса
Капсулы A, B и C: 3,2 кг (7,1 фунта)*
Капсула D: 3,4 кг (7,4 фунта)*
*: Без батарейного блока и монтажной скобы.

Подключение
См. «МОДЕЛЬ И СУФФИКС КОДЫ».

<Сопутствующие приборы>
Беспроводная система КИП: См. GS 01W01A01-01RU
Беспроводной интегрированный шлюз КИП YFGW710: См. GS 01W01F01-01RU
Станция управления беспроводными КИП YFGW410: См. GS 01W02D01-01RU
Беспроводная точка доступа КИП YFGW510: См. GS 01W02E01-01RU
Преобразователь интерфейсов беспроводных КИП YFGW610: См. GS 01W02D02-01RU

<Ссылки>
1. Teflon; товарный знак E.I. DuPont de Nemours & Co.
Имена других компаний и названия изделий, используемые в настоящем документе, представляют собой зарегистрированные товарные знаки или товарные знаки соответствующих владельцев.

■ МОДЕЛЬ И СУФФИКС-КОДЫ

Модель	Суффикс-коды	Описание
EJX510B **EJX530B**	. . . .	Датчик абсолютного давления Датчик избыточного давления
Выходной сигнал	**-L**	Беспроводная связь (по протоколу ISA100.11a)
Измерительная шкала (капсулы)	**A** . . . . . . **B** . . . . . . **C** . . . . . . **D**	8…200 кПа (1,16…29 psi) 0,04…2 МПа (5,8…290 psi) 0,2…10 МПа (29…1450 psi) 1…50 МПа (145…7200 psi)
Материал частей, контактирующих с рабочей средой*3	**S** . . . . . . **H**	Рабочий штуцер / Диафрагма 316L SST# / Хастеллой C-276 *1# Хастеллой C-276 *1# / Хастеллой C-276 *1#
Подсоединение к процессу	**4** . . . . . . **7** . . . . . . **8** **9**	Внутренняя резьба 1/2 NPT Наружная резьба 1/2 NPT Наружная резьба G 1/2 DIN 16 288 *2 Наружная резьба M20x1.5 DIN 16 288 *2
—	**N**	Всегда N
—	**-0**	Всегда 0
Корпус усилителя	**7** . . . . . . **8** **9**	Литой из алюминиевого сплава со встроенной антенной Литой из алюминиевого сплава со съемной антенной (2 dBi) *5 Литой из алюминиевого сплава без антенны (Разъем типа N) *4*5
Электрическое соединение	**J**	Электрический подвод отсутствует
Встроенный индикатор	**D**	Цифровой индикатор
Монтажный кронштейн	**F**	304 SST Монтаж на 2-дюймовой трубе
►	**N**	(Отсутствует)
Коды опций	/	Дополнительные параметры

Отметка «►» означает наиболее типовой вариант выбора для каждого раздела. Пример: EJX530B-LAS4N-07JNN/□.
*1: Хастеллой C-276 или ASTM N10276
*2: Не применим для комбинации кода капсулы **D** и кода **H** материала контактирующих с рабочей средой деталей. Резьба основывается на отмененном DIN 16 288.
*3: Пользователь должен учитывать свойства выбранных материалов контактирующих с рабочей средой деталей и воздействие рабочих жидкостей. Использование несоответствующих материалов может стать причиной протечек едких рабочих жидкостей и привести к повреждению персонала и/или аппаратуры. Кроме того, может быть повреждена сама мембрана, и её материал и заполняющая жидкость могут загрязнять рабочие жидкости пользователя.
Соблюдайте осторожность при использовании крайне едких рабочих жидкостей, таких, как соляная кислота, серная кислота, сероводород, гипохлорит натрия и пар высоких температур (150°C [302°F] и выше). Свяжитесь с Yokogawa для получения подробной информации о материалах контактирующих с рабочей средой деталей.
*4: Антенна заказывается отдельно из опций принадлежностей
*5 Могут быть подключены кабели выносной антенны. Заказываются отдельно из опций принадлежностей
Отметка «#» указывает на то, что материалы изделия удовлетворяют рекомендациям NACE по материалам для MR0175/ISO15156. Для получения подробной информации следует обратиться к последним стандартам. Выбранные материалы также соответствуют NACE MR0103.

Все права защищены. Авторское право © 2009

■ ХАРАКТЕРИСТИКИ ОПЦИЙ (Для взрывозащищенного исполнения)

Позиция	Описание	Код
Общепроизводственное соответствие (FM)	Сертификация искробезопасности по стандарту FM[*1] Применяемый стандарт: FM3600, FM3610, FM3611, FM3810, ANSI/NEMA 250 Искробезопасный для Класса I, Раздела 1, Групп A, B, C и D, Класса II, Раздела 1, Групп E, F и G и Класса III, Раздела 1, Класса I, Зоны 0, в опасных зонах, AEx ia IIC Невоспламеняющийся для Класса I, Раздела 2, Групп A, B, C и D, Класса II, Раздела 2, Групп F и G, и Класса III, Раздела 1, Класса I, Зоны 2, Группы IIC, в опасных зонах Корпус: “NEMA 4X”, Темп. класс: T4, Окр. темп.: от –50 до 70°C (от –58 до 158°F)	**FS17**
Соответствие стандартам ATEX	Сертификат искробезопасности по ATEX[*1] Применяемый стандарт: EN60079-0, EN60079-11, EN60079-26 Сертификат: KEMA 10ATEX0164 X II 1G Ex ia IIC T4 Ga Степень защиты: IP66 и IP67 Максимальная рабочая температура (Tp):120°C(248°F) Окр. темп.(Tamb): от –50 до 70°C (от –58 до 158°F)	**KS27**
CSA (Канадская ассоциация стандартизации)	Сертификат искробезопасности по CSA[*1] Сертификат: 2325443 [Для CSA C22.2] Применяемый стандарт: C22.2 No.0, C22.2 No.0.4, C22.2 No.25, C22.2 No.94, C22.2 No.157, C22.2 No.213, C22.2 No.61010-1 Искробезопасный для Класса I, Раздела 1, Групп A, B, C и D, Класса II, Раздела 1, Групп E, F & G, Класса III, Раздела 1. Невоспламеняющий для Класса I, Раздела 2, Групп A, B, C и D, Класса II, Раздела 2, Групп F и G, Класса III, Раздела 1 Корпус: Type 4X Температурный код: T4 Окруж. темп.: от –50 до 70°C (от –58 до 158°F) [Для CSA E60079] Применяемый стандарт: CAN/CSA E60079-0, CAN/CSA E60079-11, IEC60529 Ex ia IIC T4, Корпус: IP66 и IP67 Максимальная рабочая температура.(Tp):120°C (248°F) Окр. темп.(Tamb): от –50 до 70°C (от –58 до 158°F)	**CS17**
Схема IECEx	Сертификат искробезопасности по IECEx[*1] Применяемый стандарт: IEC60079-0:2007, IEC60079-11:2006, IEC60079-26:2006 Сертификат: IECEx KEM 10.0074 X II 1G Ex ia IIC T4 Ga Корпус: IP66 и IP67 Максимальная рабочая температура.(Tp):120°C (248°F) Окр. темп.(Tamb): от –50 до 70°C (от –58 до 158°F)	**SS27**

*1: Применимо для кода корпуса усилителя 7.

Все права защищены. Авторское право © 2009

■ ХАРАКТЕРИСТИКИ ОПЦИЙ

Позиция		Описание		Код
Цвет	Изменение цвета	Только крышка усилителя		**P**
	Изменение покрытия	Покрытие с защитой от коррозии *1		**X2**
Недопустимость присутствия масел *10		Обезжиривание		**K1**
		Обезжиривание вместе с капсулой с фторированным маслом. Рабочая температура от –20 до 80 °C (–4 до 176°F)		**K2**
Наполнитель капсулы		В качестве наполнителя капсулы используется фторированное масло Рабочая температура от –20 до 80°C (–4до 176°F)		**K3**
Единицы калибровки *2		P-калибровка (единицы – psi (фунт на кв. дюйм))	(см. таблицу «Пределы шкалы и диапазона измерений»)	**D1**
		Бар-калибровка (единицы – бар)		**D3**
		M-калибровка (единицы – кгс/см^2)		**D4**
Диафрагма с золотым покрытием *10		Внутренние части изолирующих диафрагм (сторона наполнения жидкости) покрыты золотом, что эффективно препятствует прониканию водорода.		**A1**
Директива Европейского сообщества для оборудования, работающего под давлением *11		PED 97/23/EC Категория: III, Модуль: H, Тип оборудования: камера давления, Тип среды: жидкость и газ, Группа среды: 1 и 2		**PE3**
Заводской сертификат *3		Рабочий штуцер		**M15**
Сертификат испытаний давлением/проверки утечек *9		Испытательное давление: 200 кПа (29 psi) *4	Газ азот (N_2) или вода *8 Время удержания: 1 мин	**T05**
		Испытательное давление: 2 МПа (290 psi) *5		**T06**
		Испытательное давление: 10 МПа (1450 psi) *6		**T07**
		Испытательное давление: 50 МПа (7200 psi) *7		**T08**

*1: Не применимо с опцией изменения цвета.
*2: Единица для MWP (максимального рабочего давления), приведенная на шильдике корпуса, совпадает с соответствующей единицей, заданной кодами опции **D1, D3** и **D4**.
*3: Сертификация контролепригодности материала, по EN 10204 3.1B.
*4: Применимо для капсулы с кодом **A**.
*5: Применимо для капсулы с кодом **B**.
*6: Применимо для капсулы с кодом **C**.
*7: Применимо для капсулы с кодом **D**.
*8: В случае недопустимости присутствия масел используются чистый азот или чистая вода (коды опции **K1** и **K2**).
*9: Независимо от выбора кодов опции **D1**, **D3** или **D4** в качестве единицы измерения на сертификате всегда используется кПа/МПа.
*10: Применимо для частей, контактирующих с рабочей средой, с кодом **S**.
*11: Применимо для измерительной шкалы с кодом **D**. Если требуется соответствие категории III, укажите этот код опции.

■ ДОПОЛНИТЕЛЬНЫЕ ПРИНАДЛЕЖНОСТИ

Изделие	Номер детали	Характеристика
Узел батарейного блока	F9915NQ	Батарейный контейнер, батареи на основе литий- тионил-хлорида (2 шт.)
Батареи *1	F9915NR	Батареи на основе литий- тионил-хлорида (2 шт.)
Батарейный контейнер	F9915NK	Только батарейный контейнер
Кабель выносной антенны	F9915KU	3 м с монтажной скобой
	F9915KV	13 м (3 м+10 м), с грозоразрядником и монтажной скобой
Антенна	F9915KW	Стандартная антенна 2 dBi
	F9915KX	Антенна 0 dBi
	F9915KY	Антенна высокого усиления 6 dBi *2

*1: В качестве альтернативы, у местного дистрибьютора могут быть приобретены батареи Tadiran SL-2780/S или TL-5930/S.
*2: Использование антенны высокого усиления ограничено местным законодательством в сфере радио и телекоммуникаций. За дополнительной информацией обращайтесь в корпорацию Yokogawa.

Все права защищены. Авторское право © 2009

■ ГАБАРИТНЫЕ РАЗМЕРЫ

● **Для подсоединения к линии с кодом «7»**

● Для подсоединения к процессу с кодом 4 (код корпуса усилителя 7)

Единицы измерения: мм
(значения в дюймах являются приблизительными)

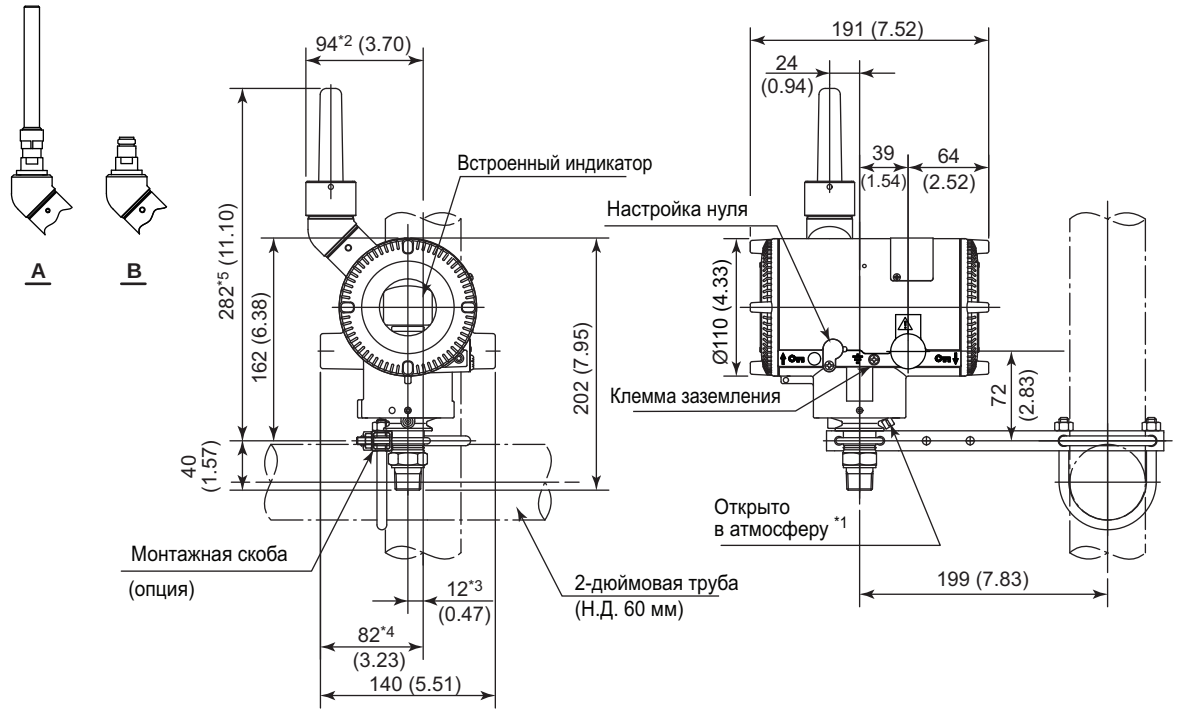

*1: Только для EJX530B с измерительной шкалой с кодом A, B или C.
*2: 92 мм (3,62 дюйма) для измерительной шкалы с кодом D, когда код корпуса усилителя 8 или 9 из этого значения вычитается 1 мм (0.04 дюйма).
*3: 11 мм (0,43 дюйма) для измерительной шкалы с кодом D.
*4: 80 мм (3,15 дюйма) для измерительной шкалы с кодом D.
*5: При выборе кода корпуса усилителя 8 это значение равно 341 мм (13,43 дюйма)
При выборе кода корпуса усилителя 9 это значение равно 221 мм (8,70 дюйма).
В обеих случаях, рисунки показываются как A или B соответственно.

● Для подсоединения к процессу с кодом 4

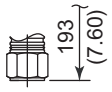

● Для подсоединения к процессу с кодом 8 и 9

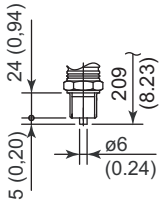

F03R

Все права защищены. Авторское право © 2009

- **Конфигурация инфракрасного порта**

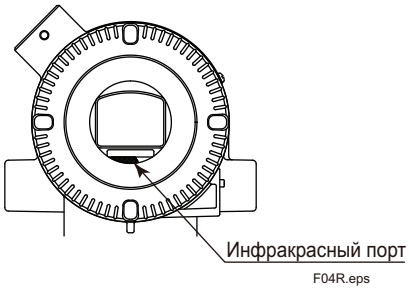

<Информация для размещения заказа>

Укажите при заказе прибора:

1. Модель, суффикс-коды и коды опций.
2. Диапазон и единицы измерения калибровки
   1) Диапазон калибровки может быть задан с точностью до 5 знаков для нижнего и верхнего значения диапазона в пределах от –32000 до 32000. При назначении обратного диапазона задайте значение нижнего предела диапазона (LRV) большим, чем значение верхнего предела диапазона (URV).
   2) Может быть выбрана только одна единица измерения из таблицы «Заводские установки».
3. Шкала на индикаторе и единицы измерения
   Укажите 0–100% для шкалы в % или «Шкалу и единицы измерения» для задания шкалы в технических единицах. Шкала может быть задана с точностью до 5 знаков для нижнего и верхнего значения шкалы в диапазоне –32000 до 32000. Единица отображения состоит из 6 знаков, поэтому если длина заданной единицы измерения, исключая ‘ / ’, превысит 7 знаков, на устройстве отображения будут показаны только первые 6 знаков.
4. Номер тега (если требуется)
   Укажите номер тега (до 16 символов) для гравировки на шильдике. Указанные символы будут записаны в параметр TAG_Name (16 символов) в память усилителя.
5. Программный тег.
   Требуется указать программный тег, если номер тега отличается от номера тега, указанного в “TAG NUMBER”. Номер тега, указанный в “SOFTWARE TAG”, будет записан в параметр “TAG” (до 16 символов) в память усилителя.

<Заводские установки>

Номер тега	В соответствии с заказом.
Нижнее значение диапазона калибровки	В соответствии с заказом.
Верхнее значение диапазона калибровки	В соответствии с заказом.
Единицы измерения диапазона калибровки	[EJX530B] Один из следующих вариантов: мм вод. ст., мм вод. ст. (68°F), мм рт. ст., Па, кПа, МПа, мбар, бар, гс/см^2, кгс/см^2, дюймы вод. ст., дюймы вод. ст. (68 °F), дюймы рт. ст., футы вод. ст., футы вод. ст. (68 °F) или фунты на кв. дюйм (psi). (необходимо выбрать только одну единицу) [EJX510B] Торр, Па абс, кПа абс, Мпа абс, мбар абс, бар абс, кгс/см^2 абс, мм вод. ст. абс, мм вод. ст. абс (68 °F), мм рт. ст., абс, дюймы вод. ст. абс, дюймы вод. ст. абс (68 °F), дюймы рт. ст. абс, футы вод. ст. абс, футы вод. ст. абс (68°F), фунты на кв. дюйм абс (psia), атм.
Установка отображения	Назначенное в соответствии с заказом значение (% или значение, масштабируемое пользователем).

Все права защищены. Авторское право © 2009